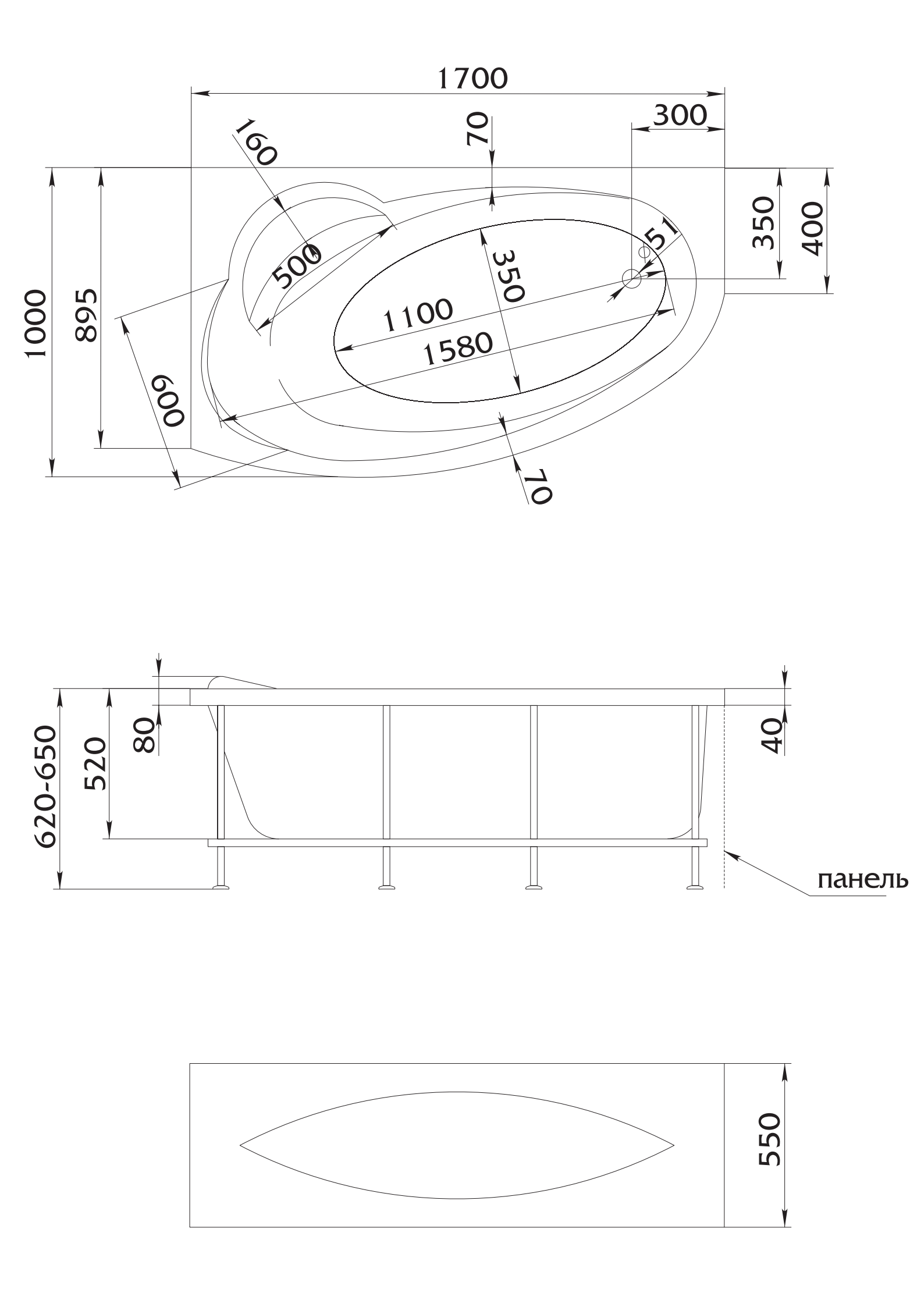
1700
300
70
160
500
350
51
1100
1580
1000
895
600
70
350
400
620-650
520
80
40
панель
550